南 方 泵 业 股 份 有 限 公 司
NANFANG PUMP INDUSTRY CO., LTD.

公司地址: 中国·杭州·仁和
邮政编码: 311107
服务热线: 400-826-7722
电子邮箱: service@nanfang-pump.com
网址: www.nanfang-pump.com

CNP

版本号:191201

数据仅供参考：如有修改，恕不另行通知。

版权所有，盗版必究

SZ

50Hz
氟塑料
离心泵

股票代码:300145

绿色水动力专家

CNP

公司简介

南方泵业股份有限公司（以下简称南方泵业）作为南方中金环境股份有限公司子公司，创建于1991年，于2010年12月9日在深圳交易所发行上市，股票代码：“300145”。

2017年，南方泵业的年产量已经突破70万台/套，销售额超过20亿，并持续以每年两位数的增长速度，不停创造着更大的辉煌。拥有国家级企业技术中心的南方泵业，于2017年正式推出新一代CDM(F)轻型立式多级离心泵，超高能效，MEI≥0.7；各类不锈钢轻型泵系列产品保持稳定增长；成套变频供水设备技术领先，现已创新发展到第六代产品；消防泵及消防专用柴油机均获得UL国际消防认证；TD系列管道泵、NIS/NISO系列端吸泵、NSC系列中开泵、PQ系列不锈钢喷泉专用潜水电泵、WQ潜污泵、计量泵、油泵等产品系列，满足了不同领域的整体应用需求。公司建立了完善的营销服务网络，设立300余个直属办事处，产品在不断满足国内市场需求的同时积极出口海外市场，被广泛应用于环保水处理、给水排水、暖通空调、工业应用、石油石化、钢铁能源、食品制药等诸多领域。

南方泵业您身边的绿色水动力专家！

目　　录

型号含义 …… 1
结构特点 …… 1
典型应用 …… 1
运行条件 …… 1
电　　机 …… 1
曲线条件 …… 1
性能曲线 …… 1
安装条件 …… 1
性能范围 …… 2
性能参数表 …… 2
截面图 …… 3
零件材料 …… 3
SZ25/SZ40/SZ50性能曲线 …… 4
SZ65性能曲线 …… 5
SZ80性能曲线 …… 6
安装图 …… 7
F46、F26材料的耐腐蚀性能表 …… 8

型号含义

SZ 50 - 32 - 160 S F46

- F46泵体材质
  F26泵体材质
- S：三相（≤3kW为220/380V；＞3kW为380V）
  D：单相220V
- 叶轮名义直径（mm）
- 出口口径（mm）
- 进口口径（mm）
- 氟塑料离心泵

结构特点

SZ系列泵为单级单吸离心泵，其轴向为吸入口，径向为排出口。

结构简单，泵轴与叶轮为直联式。

连接方便，进、出口均为标准法兰连接。

泵过流部件采用氟塑料（F26、F46）·辅助件采用铸造件（HT200）。

典型应用

任何浓度的酸、碱、盐溶液、强氧化剂、有机溶剂等强腐蚀性介质。

石油、化工、农药、酸洗、染料、造纸、电镀等行业。

运行条件

不含固体颗粒或纤维的稀薄的介质；
介质温度：-20℃～120℃；
介质密度最大1.35×10³kg/m³；
环境最高+40℃；
海拔最高1000m；
系统最高压力10bar。

电机

电机为全封闭，风冷式二极电机；
防护等级：IP55；
绝缘等级：F；
标准电压：50Hz，3×380V

曲线条件

所有曲线都基于50Hz，3×380V，电机在恒速2900r/min时的测量值。

所有测量都是用温度20℃不含气体的水进行的，曲线适用于运动粘度1mm²/s。

泵的使用参照加粗曲线的性能范围，以防流量过大使电机过载。

在泵输送的液体密度超出运行条件范围时，必须相应地用较高输出功率的电机。

曲线容差符合ISO9006:2012, 3B等级。

性能曲线

Q/H：表示额定转速时的流量和扬程曲线；

功率曲线：P2表示介质密度为1×10³kg/m³时的输入功率；

效率曲线：Eta表示泵的效率。

安装条件

泵的安装要保证泵在使用时不受系统管路张力的影响；

泵应固定在平稳的水平基座上；

为保证电机的正常运转，泵要安装在具有良好通风条件，并防冰冻的位置；

电气接线装置应保证泵不受缺相，电压不稳，漏电和过载的损害。

性能范围

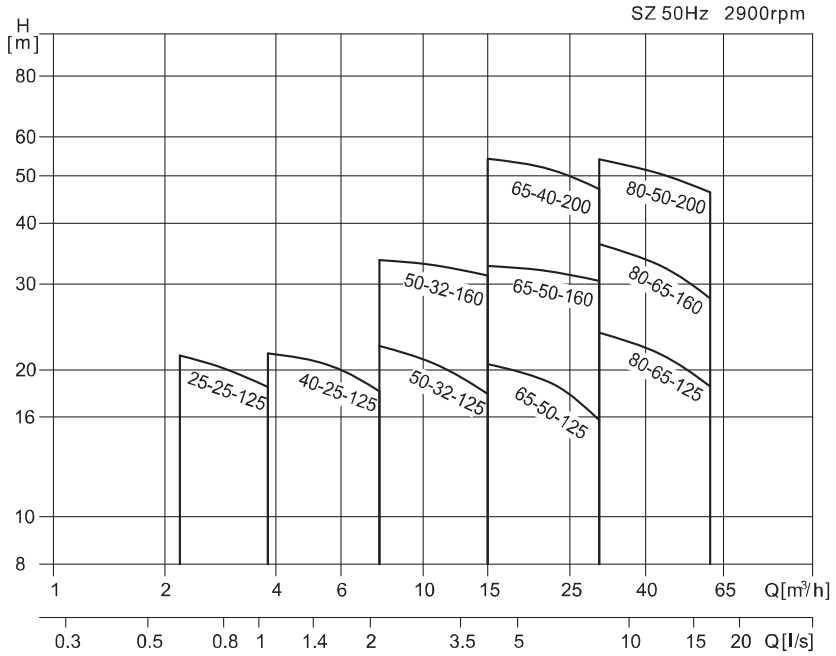

性能参数表

型号/说明	额定流量 [m³/h]	额定扬程 [m]	流量使用范围 [m³/h]	最大压力 [bar]	电机功率 [kW]	最高效率 [%]
SZ25-25-125	3.2	20	2.2～3.8	2.1	1.1	28
SZ40-25-125	6.3	20	3.8～7.6	2.1	1.5	41
SZ50-32-125	12.5	20	7.6～15	2.3	3	44
SZ50-32-160	12.5	32	7.6～15	3.3	4	51
SZ65-50-125	25	20	15～30	2	4	55
SZ65-50-160	25	32	15～30	3.3	5.5	60
SZ65-40-200	25	50	15～30	5.1	11	55
SZ80-65-125	50	20	30～60	2.6	7.5	62
SZ80-65-160	50	32	30～60	3.6	11	62
SZ80-50-200	50	50	30～60	5.4	18.5	63

截面图

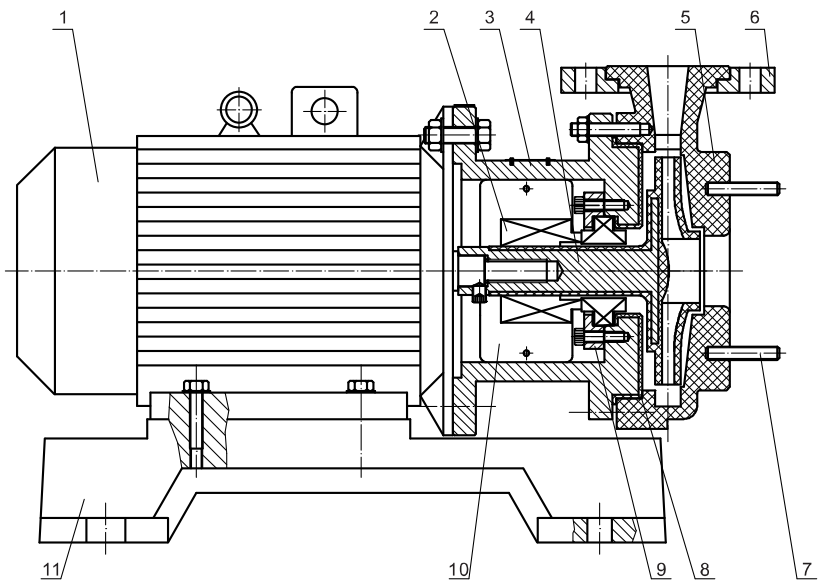

零件材料

序号	零件名称	材　料	对照代号 / AISI/ASTM
1	电机		
2	机械密封	碳化硅/碳化硅	
3	注塑泵头	HT200+F26(F46)	ASTM25B+F26(F46)
4	叶轮	钢+F26(F46)	ASTMA570+F26(F46)
5	泵壳	F26(F46)	
6	出口法兰	HT200	ASTM25B
7	双头螺钉	不锈钢06Cr19Ni10	AISI304
8	O形圈	FPM	
9	密封压盖	HT200	ASTM25B
10	防护板	不锈钢06Cr19Ni10	AISI304
11	底座	HT200	ASTM25B

SZ25/SZ40/SZ50 性能曲线

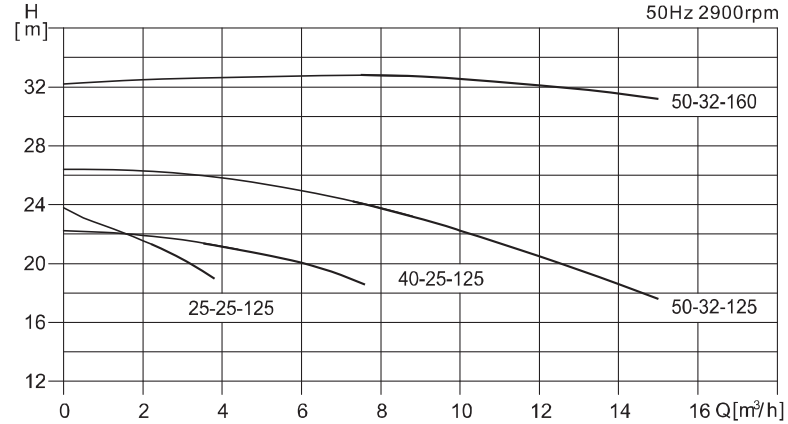

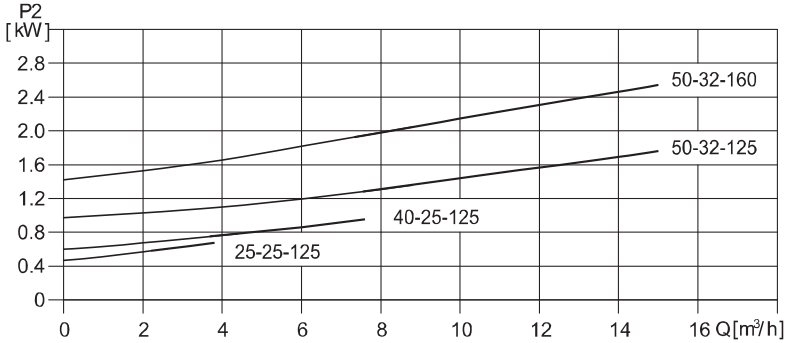

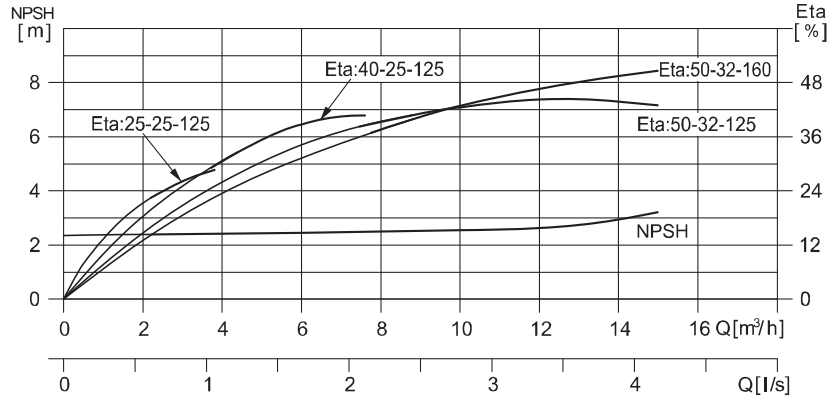

SZ65性能曲线

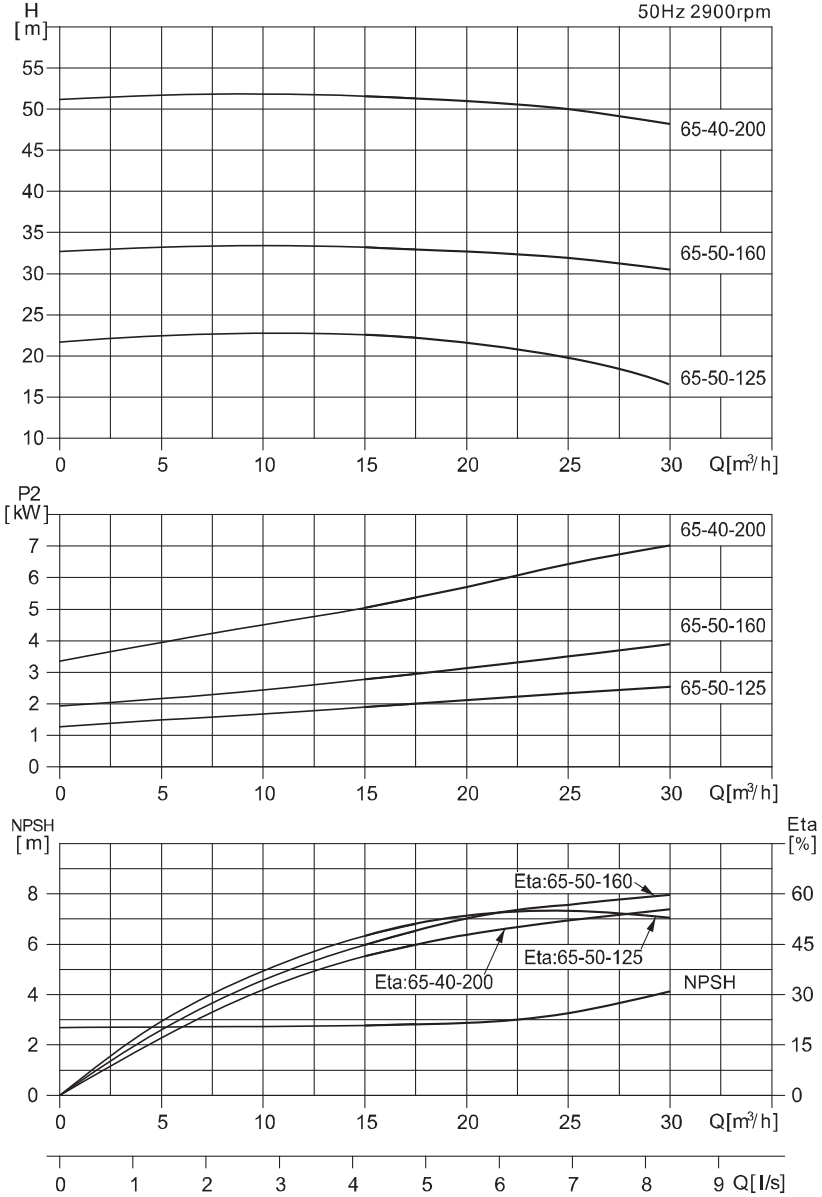

SZ80 性能曲线

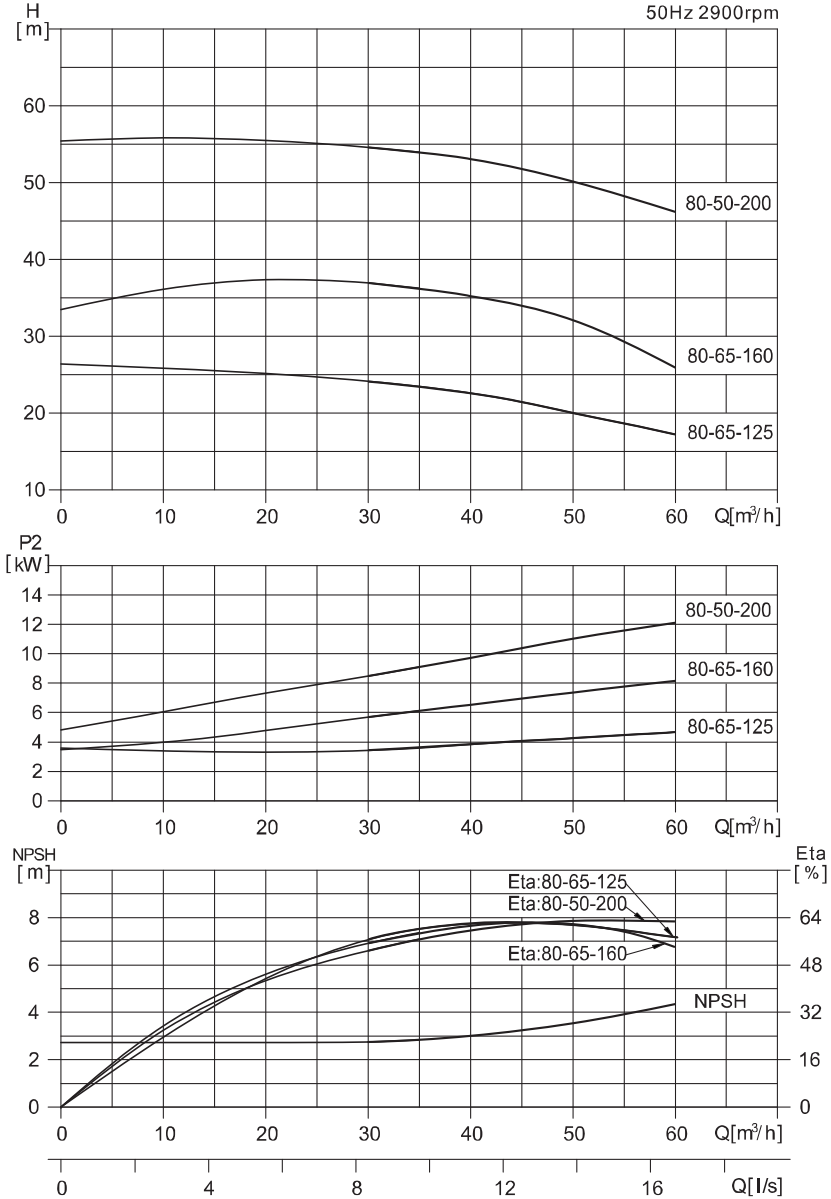

安装图

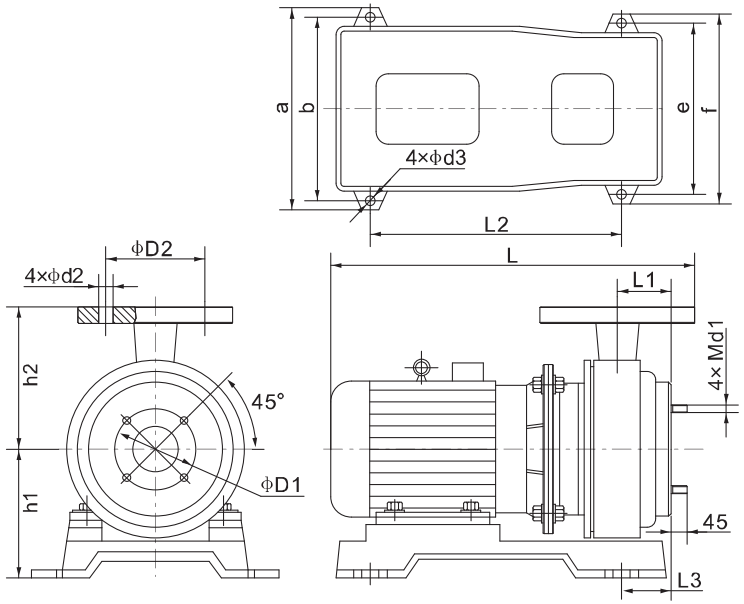

尺寸重量

型号	尺寸 (mm)																	重量 (kg)
	L	L1	L2	L3	D1	进口法兰	d1	h1	h2	D2	出口法兰	d2	a	b	d3	e	f	
SZ25-25-125	457	37	300	64	75	DN25/PN6	10	164	120	100	DN32/PN10	14	265	230	15	230	265	45
SZ40-25-125	461	37	300	72	100	DN40/PN6	10	165	120	100		14	265	230	15	230	265	48
SZ50-32-125	531	43	370	79	125	DN50/PN10	14	175	140	100		14	275	235	17	235	275	74
SZ50-32-160	553	53	370	103	125		14	191	159	100		14	315	270	17	270	315	78
SZ65-50-125	563	50	370	95	145	DN65/PN10	14	175	147	125	DN50/PN10	18	315	270	17	270	315	79
SZ65-50-160	618	51	400	88	145		14	219	165	125		18	370	330	17	290	335	113
SZ65-40-200	727	55	440	96	145		14	255	180	110	DN40/PN10	18	425	380	19	320	365	181
SZ80-65-125	631	52	400	88	160	DN80/PN10	14	219	165	145	DN65/PN10	18	370	330	17	290	335	123
SZ80-65-160	750	57	440	97	160		14	255	186	145		18	425	380	19	320	365	183
SZ80-50-200	797	57	440	110	160		14	255	195	125	DN50/PN10	18	425	380	19	320	365	205

F46、F26材料的耐腐蚀性能表

介　质	F46	F26	介　质	F46	F26	介　质	F46	F26
醋酸；苯酸	√	√	硫酸+20%发烟硫酸	√/80℃	—	四氯化钛；氯化锌	√	√
砷酸；硼酸	√	√	发烟硫酸	√	×	三氯化铁；四氯化碳	√	√
碳酸	√	√/20℃	亚硫酸	√	√	盐溶液；海水	√	√
氟乙酸	√	—	氢氧化铵；氢氧化钾	√	√	明矾（浆料）；黑液（浆料）	×	—
次氯酸；湿氯气	√	√	氢氧化钠<20%	√	√	蓝矾；亚硫酸氢钠	√	√
铬酸	√	√/50℃	氢氧化钠<80%	√	×	碳酸氢钠；小苏打	√	√
柠檬酸	√	√/120℃	氢氧化钙	√	√	次氯酸钠	√	√/20%
甲苯基酸	√	√/65℃	醋酸盐溶液	√	√	氯酸钠；氯酸钙	√	√
甲酸	√	√	硝酸铵；硝酸钡	√	√	铬酸钠	√	—
乙醇酸	—	√/20℃	硝酸钠；硝酸铜	√	√	乙酸铝	√	√
盐酸	√/65℃	√/37%	硝酸铁	√	√	溴	√	√/20℃
氢氟酸；氟硅酸	√	√	硝酸铅；硝酸银	√	—	甘油	√	√
双氧水；乳酸	√	√/20℃	硫酸铝；硫酸铵	√	√	吡啶	√	×
马来酸；苹果酸	√	√	硫酸铵+硫酸	√	√	乙（酸）酐	√	√/20℃
混合酸	√	—	硫酸钡；硫酸钠	√	√	苯胺染料；盐酸苯胺	√	—
油酸	√	√	硫酸铜	√	√	甲烷；乙烷；丙烷	√	√
草酸	√	√/50℃	硫酸铜+10%硫酸	√	—	硝基苯	√	√/20℃
苦味酸；硬脂酸	√	√/20℃	硫酸铁+10%硫酸	√	—	焦油和氨水	√	—
酒石酸；鞣酸	√	√	硫酸镁；硫酸锌	√	√	甲苯；三氧化硫	√	√
硝酸5%～10%	√	√/50℃	磷酸铵；磷酸钠	√	√	乙二醇；环氧乙烷	√	√
硝酸<50%	√	√	氯化铵；氯化钡	√	√	双丙酮；二氯乙醇	√	√/20℃
浓硝酸	√	×	氯化钙	√	√	二氧化乙烯；三氧化乙烯	√	√
硝酸+3.5%氢氟酸	√	—	三氯化铝	√	√/20%	甲醛	√	√/50℃
磷酸	√	√	氯化钾	√	√/65℃	氟立昂	×	—
磷酸+2%硫酸+1%氢氟酸	√	—	氯化钠；氯化锡	√	√	二硫化碳	√	√/20℃
硫酸<10%	√	√	氯化银；氯化镁	√	√	熔融硫磺	√	√
硫酸10%～75%	√	√/65℃	氯化镍	√	√			
硫酸75%～98%	√/80℃	√/50℃	二氯化硫	√	√/20℃			

注：1、√/20℃表示在该材料使用温度≤20℃的介质中,可以使用。√表示适用；×表示不适用；—表示不详。

2、√/20%表示该材料在20%的介质中，可以使用。