尺寸图

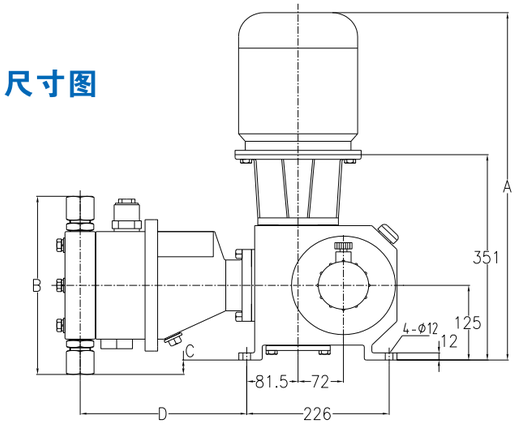

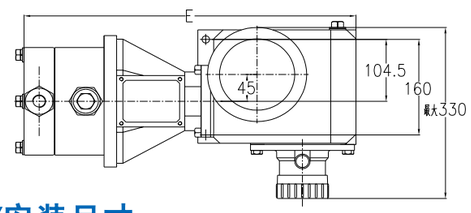

JMX安装尺寸

型号	电机功率 kW	A（mm）	B（mm）		C（mm）		D（mm）		E（mm）	
			金属泵头	塑料泵头	金属泵头	塑料泵头	金属泵头	塑料泵头	金属泵头	塑料泵头
JMX1100/0.2	0.75	591	418	356	84	53	266.5	278.5	550	552
JMX1100/0.3	1.1	620		356		53		278.5		552
JMX1100/0.5	1.5	666		356		53		278.5		552
JMX1000/0.3	0.75	591		356		53		278.5		552
JMX1000/0.5	1.1	620		356		53		278.5		552
JMX1000/0.7	1.5	666		356		53		278.5		552
JMX940/0.5	0.75	591		356		53		278.5		552
JMX940/0.7	1.1	620		356		53		278.5		552
JMX940/0.9	1.5	666		356		53		278.5		552
JMX840/0.5	0.75	591		356		53		278.5		552
JMX840/0.7	1.1	620		356		53		278.5		552
JMX840/1.1	1.5	666								
JMX740/0.6	0.75	591		356		53		278.5		552
JMX740/0.9	1.1	620		356		53		278.5		552
JMX740/1.2	1.5	666								

型号	电机功率 kW	A（mm）	B（mm）		C（mm）		D（mm）		E（mm）	
			金属泵头	塑料泵头	金属泵头	塑料泵头	金属泵头	塑料泵头	金属泵头	塑料泵头
JMX650/0.7	0.75	591	418	356	84	53	266.5	278.5	550	552
JMX650/1.0	1.1	620		356		53		278.5		552
JMX650/1.4	1.5	666								
JMX570/0.8	0.75	591		356		53		278.5		552
JMX570/1.1	1.1	620								
JMX570/1.6	1.5	666								
JMX490/0.9	0.75	591	298		24					
JMX490/1.3	1.1	620								
JMX490/1.8	1.5	666								
JMX410/1.1	0.75	591								
JMX410/1.6	1.1	620								
JMX410/2.1	1.5	666								
JMX360/1.2	0.75	591								
JMX360/1.8	1.1	620								
JMX360/2.4	1.5	666								
JMX280/1.5	0.75	591								
JMX280/2.2	1.1	620								
JMX280/3.1	1.5	666								
JMX230/1.9	0.75	591	278		14		264.5		527	
JMX230/2.8	1.1	620								
JMX230/3.8	1.5	666								
JMX180/2.4	0.75	591								
JMX180/3.5	1.1	620								
JMX180/4.8	1.5	666								
JMX140/3.1	0.75	591								
JMX140/4.6	1.1	620								
JMX140/6.2	1.5	666								
JMX100/4.2	0.75	591								
JMX100/6.2	1.1	620								
JMX100/8.5	1.5	666								
JMX70/6.0	0.75	591								
JMX70/8.8	1.1	620								
JMX70/12.0	1.5	666								
JMX55/8.0	0.75	591	332		41					
JMX55/11.7	1.1	620								
JMX55/15.8	1.5	666								
JMX45/9.5	0.75	591								
JMX45/13.9	1.1	620								
JMX45/19.0	1.5	666								

南方泵业股份有限公司

公司地址：浙江省杭州市余杭区仁和工业园区
邮编（P.C）：311107
免费服务热线（Tel）：400-826-7722
技术服务电话（Tel）：0571-86396857
销售电话（Tel）：0571-86396538
售后服务电话（Tel）：0571-86390861
传真（Fax）：0571-86396692
网址（WEB）：www.cnppump.com

140409

数据仅供参考：如有修改，恕不通知。

版权所有，盗版必究！

股票代码：300145

JMX 系列液压隔膜计量泵

主要性能参数

◎ 流量范围：45L/h～1100L/h
◎ 最高排出压力：19MPa
◎ 调节比 10：1，稳态精度 ±1%
◎ 最大吸入提升高度可达 2m 水柱
◎ 介质温度：-10℃～100℃
◎ 环境最高+40℃，海拔最高 1000m

主要特征

◎ 坚固、紧凑的设计；无动密封，无泄漏，密封性能优于柱塞泵。
◎ 可变偏心机构调节，确保流量脉动平缓变化。
◎ 计量精度高，稳态精度可达 ±1%。
◎ 内置限位补油阀保证液压油油量，内置安全阀保证隔膜避免液体冲击。
◎ 在输送腐蚀性浆料及易燃易爆等危险化学品时，可采用双隔膜带隔膜破裂报警装置。

控制方式

◎ 供电电源：380V/220V-50Hz/60Hz/三相/单相
◎ 变频控制器，接受外部控制信号，调节冲程速度，输入信号：4-20mA 模拟信号
◎ 马达控制器，以开停方式控制三相电机，调节输出流量

主要应用

◎ 环保、石油化工、化工、电力、冶金、医药、食品等各种领域，特别在高精度、高压力、高温度的领域表现突出。

南方泵业股份有限公司
NANFANG PUMP INDUSTRY CO.,LTD

液力端主要部件材料

液力端材质	泵头、阀体	阀座	阀球	隔膜	柱塞	填料	密封圈
304SS	304SS	316SS	316SS/陶瓷	PTFE	316+陶瓷	氟橡胶	PTFE
316SS	316SS	316SS	316SS/陶瓷	PTFE	316+陶瓷	氟橡胶	PTFE
PVC	PVC	PVDF	陶瓷	PTFE	316+陶瓷	氟橡胶	PTFE
PVDF	PVDF	PVDF	陶瓷	PTFE	316+陶瓷	氟橡胶	PTFE

JMX系列液压隔膜计量泵型号定义

型号 系列 流量/压力 液力端 接口 电机

系列

编码	描述
JMX	JMX 系列液压隔膜计量泵

编码	描述
J2MX	JMX 系列液压双隔膜计量泵

流量/压力

编码	最大流量 (L/h)	最大压力 (Mpa)	柱塞直径 (mm)	冲程次数 (min^{-1})	冲程长度 (mm)	电机 (kW)
JMX1100/0.5	1100	0.5	100	130	20	1.5
JMX1100/0.3		0.3				1.1
JMX1100/0.2		0.2				0.75
JMX1000/0.7	1000	0.7	95			1.5
JMX1000/0.5		0.5				1.1
JMX1000/0.3		0.3				0.75
JMX940/0.9	940	0.9	90			1.5
JMX940/0.7		0.7				1.1
JMX940/0.5		0.5				0.75
JMX840/1.1	840	1.1	85			1.5
JMX840/0.7		0.7				1.1
JMX840/0.5		0.5				0.75
JMX740/1.2	740	1.2	80			1.5
JMX740/0.9		0.9				1.1
JMX740/0.6		0.6				0.75
JMX650/1.4	650	1.4	75			1.5
JMX650/1.0		1				1.1
JMX650/0.7		0.7				0.75
JMX570/1.6	570	1.6	70			1.5
JMX570/1.1		1.1				1.1
JMX570/0.8		0.8				0.75
JMX490/1.8	490	1.8	65			1.5
JMX490/1.3		1.3				1.1
JMX490/0.9		0.9				0.75
JMX410/2.1	410	2.1	60			1.5
JMX410/1.6		1.6				1.1
JMX410/1.1		1.1				0.75
JMX360/2.4	360	2.4	56			1.5
JMX360/1.8		1.8				1.1
JMX360/1.2		1.2				0.75

流量/压力

编码	最大流量 (L/h)	最大压力 (Mpa)	柱塞直径 (mm)	冲程次数 (min^{-1})	冲程长度 (mm)	电机 (kW)
JMX280/3.1	280	3.1	50	130	20	1.5
JMX280/2.2		2.2				1.1
JMX280/1.5		1.5				0.75
JMX230/3.8	230	3.8	45			1.5
JMX230/2.8		2.8				1.1
JMX230/1.9		1.9				0.75
JMX180/4.8	180	4.8	40			1.5
JMX180/3.5		3.5				1.1
JMX180/2.4		2.4				0.75
JMX140/6.2	140	6.2	35			1.5
JMX140/4.6		4.6				1.1
JMX140/3.1		3.1				0.75
JMX100/8.5	100	8.5	30			1.5
JMX100/6.2		6.2				1.1
JMX100/4.2		4.2				0.75
JMX70/12.0	70	12	25			1.5
JMX70/8.8		8.8				1.1
JMX70/6.0		6				0.75
JMX55/15.8	55	15.8	22			1.5
JMX55/11.7		11.7				1.1
JMX55/8.0		8				0.75
JMX45/19	45	19	20			1.5
JMX45/13.9		13.9				1.1
JMX45/9.5		9.5				0.75

液力端

编码	材质	备注
S	304SS	------
L	316SS	------
Z	特殊材料液力端，咨询南方泵业，并在订货时说明	------

编码	材质	备注
P	PVC	PVC、PVDF 材质液力端仅适用于流量 570～1100L/h，塑料材质液力端最大承压 10bar。
T	PVDF	

接口

编码	描述	JMX45-55	JMX70-490	JMX570-1100	
				金属液力端	塑料液力端
P	NPT 螺纹接口	1/2″M	1/2″F	1″M	1″F
F	法兰接口	DN15	DN20	DN25	
K	卡套	DN10	DN15	无	
X	特殊接口	咨询南方泵业并在订货时注明			

注：阴影部分为标准配置。

电机

编码	描述	编码	描述
1	三相 220/380V, 50Hz, 1440rpm, IP55/F	4(1)	三相变频 220/380V, 50Hz, 1440rpm, IP55/F
2	单相 220V, 50Hz, 1440rpm, IP55/F	5(1)	泵出厂不配电机，保留 IEC90 接口
3	三相防爆 220/380V, 50Hz, 1440rpm, IP55/F, dⅡBT4	6(1)	其他电机，请咨询南方泵业

选项

编码	描述	备注
N	无选项	----------
B(2)	隔膜破裂检测及压力表	带压力表
C(2)	隔膜破裂检测及压力表、压力开关	带非防爆压力开关及压力表
D(2)	隔膜破裂检测及压力表、防爆压力开关	带防爆压力开关及压力表

(1)：选择变频电机时，功率对应选大一级。 (2)：选择双隔膜破裂检测时，流量衰减 5%。